A3

加工圖

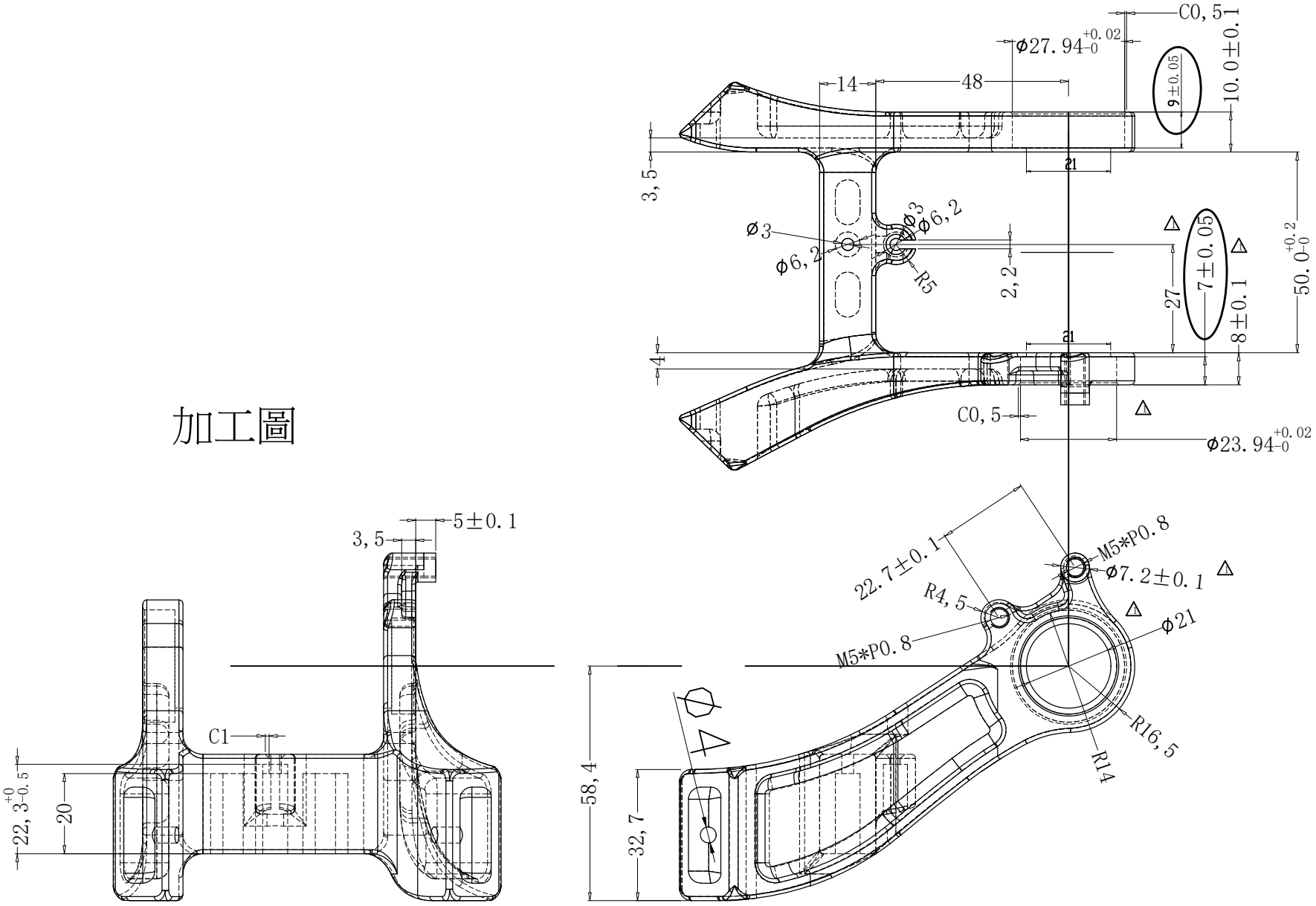

繪圖 Drawed		2011.08.24	處理 FINISH			
校對 Checked		材質 Materal	AL6061	比例 Scale	1:1	允許公差
審核 Approved		產品名稱 Product	聯座(Yoke)	單位 Unit	mm	>1-4 ±0.1
將頂科技		製圖編號 Drawing No:	9H-0044-2	版次 Version		>4-16 ±0.2
		客戶編號 Customer No:		A1		>16-63 ±0.3
						>63-250 ±0.5
						角度公差 ANGULAR ±0.5°