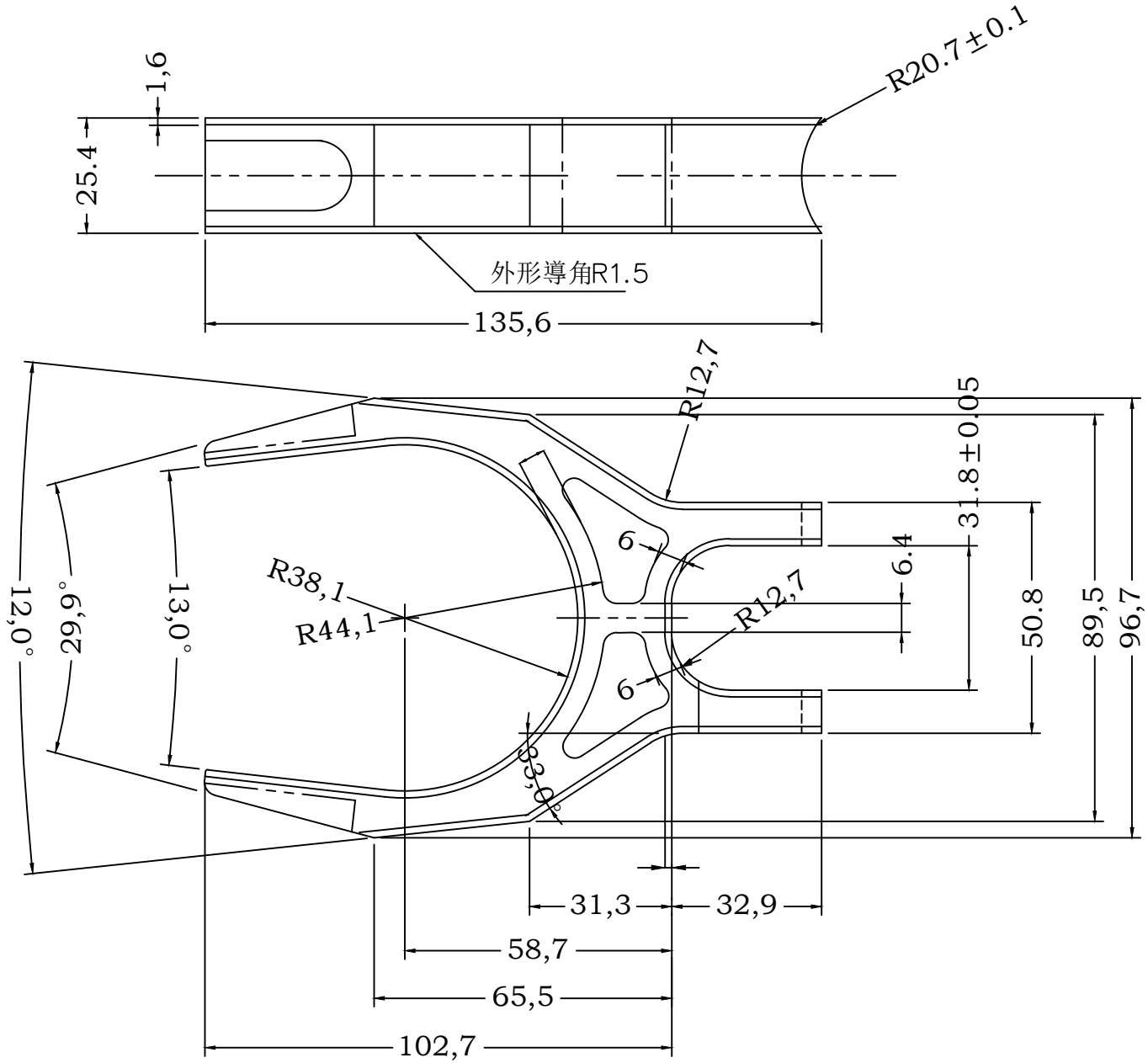

同类型产品			未注之公差	下叉连接座			比例	1:1	图号	9Q-0032	版次	A.1
厂商			xxx. ±1.000 xx. ±0.500 x. ±0.200 .x ±0.100 .xx ±0.050 .xxx±0.005 ANGLE ±1°				单位	mm	PC号	D:GTC/Q	共 1 张	
				制图	桂同春	03.01.07	材质	铝	型号	JD-9Q-0032	第 1 张	
备注				初核			将顶五金制品(深圳)有限公司					
				复核			JIANGDING,HANDWARE.MANUFACTURE.CO.LTD					