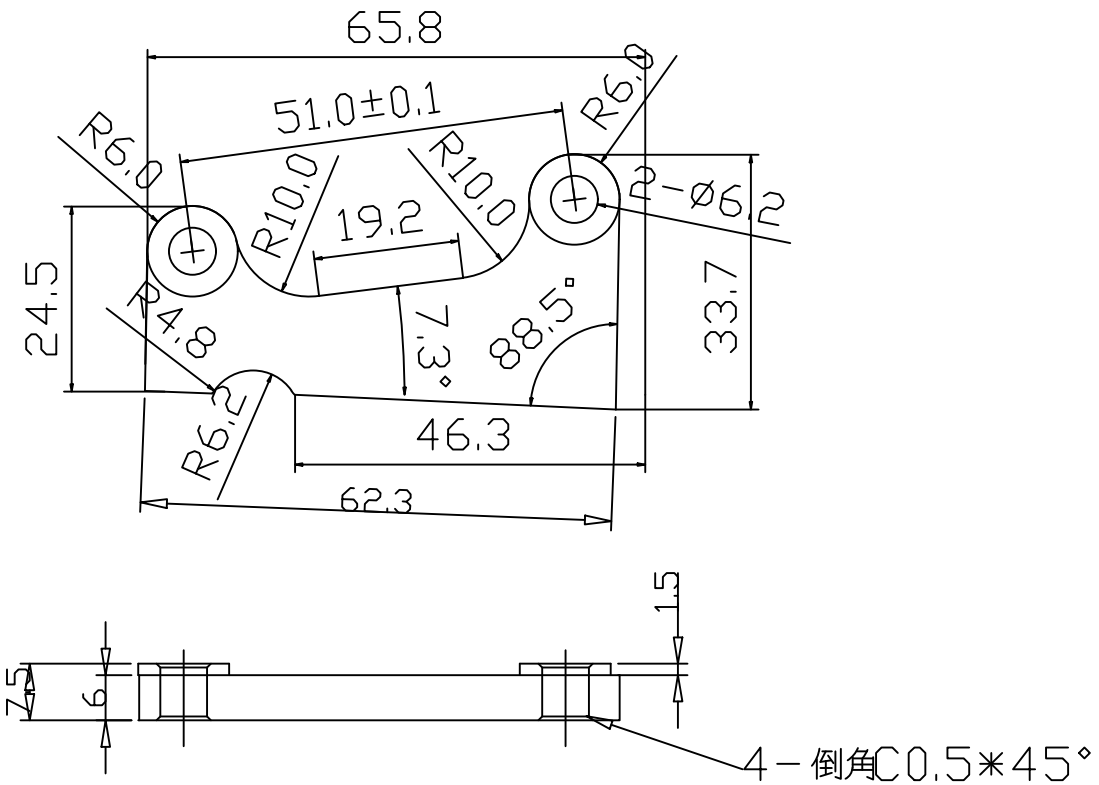

不得依圖形尺寸量測,應以標註數據為準

PRODUCT 品 名:	碟刹座	UNIT 单 位:	mm	绘 图: DRAWN BY	胡小蓉 2011.7.5		表面处理	依客户	硬度 INDENTATION			SIGN	REVSION	DATE	DESCRIPTION
DRAWING NO 图纸编号:	JD-9K-0311	SCALE 比 例:	1:1	FIRST CHCK BY 初 核:								1			
				CHECKED BY 审 核:			将顶科技(深圳)有限公司 JIANGDING HANDWARE MANUFACTURE CO.,LTD					2			
CLIENT 客 户:		MASTERIAL 材 质:	铝	APPROWVED BY 批 准:								3			