文件编号	JD-PJ-0296	版次	A0

注:未注尺寸依电脑图档,祥细依3D图,以标注为准

重点检验

项目	尺寸公差
Q1	$10.0^{+0.2}_{-0.1}$
Q2	$6.5^{+0.1}_{-0.0}$
Q3	$24.0^{+0.15}_{-0.0}$
Q4	M6XP1.0

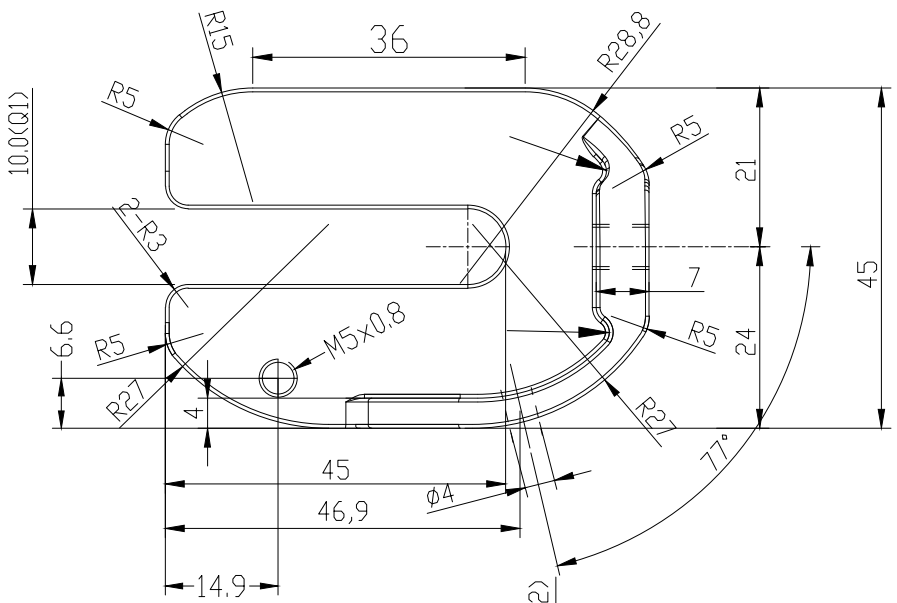

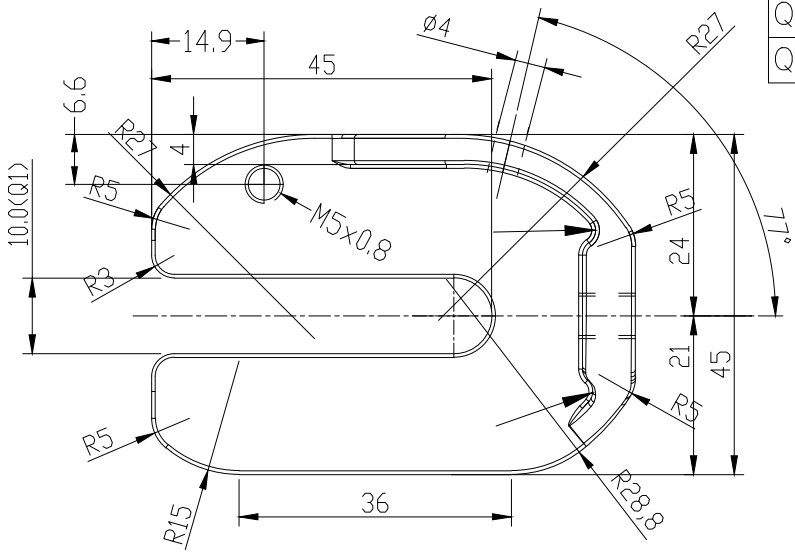

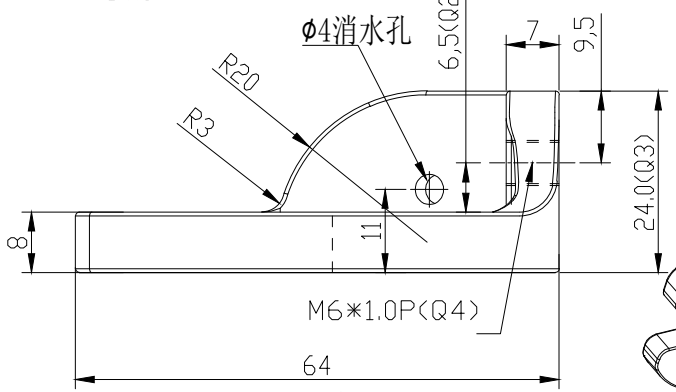

右勾爪

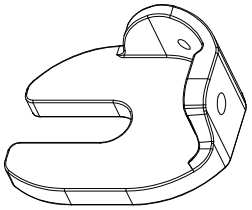

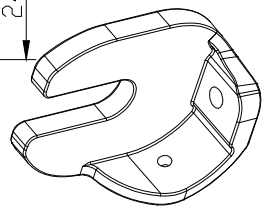

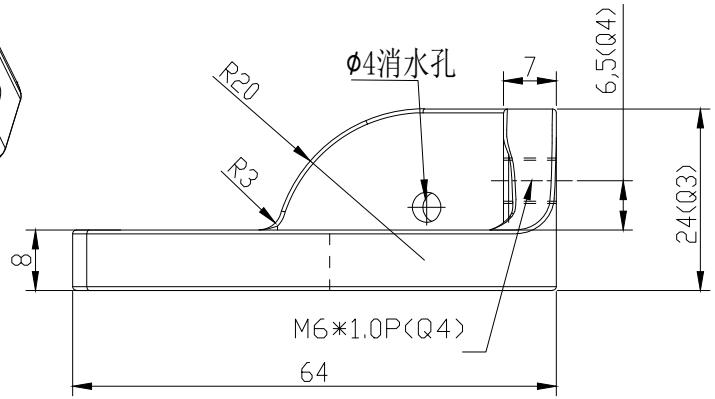

左勾爪

GB/T1804一般公差	
120↑	±0.5
30~120	±0.3
6~30	±0.2
6↓	±0.1
角 度	0.5°

PRODUCT 品 名:	勾 爪	UNIT 单 位:	MM	DRAWN BY 绘 图:	朱永清	09.07.07	硬度 INDENTATION	HRB52	版次第1 版	视角法		4	
RAWING NO 图纸编号:	JD-9F-0263-1	SCALE 比 例:	1:1	CHECKED BY 审 核:								3	
CLIENT 客 户:		MASTERIAL 材 质:	依客户	APPROWVED BY 核 准:			将顶科技(深圳)有限公司 JIANGDING,HANDWARE.MANUFACTURE.CO.LTD					2	
												1	
											SIGN	REVSION	DATE DESCRIPTION