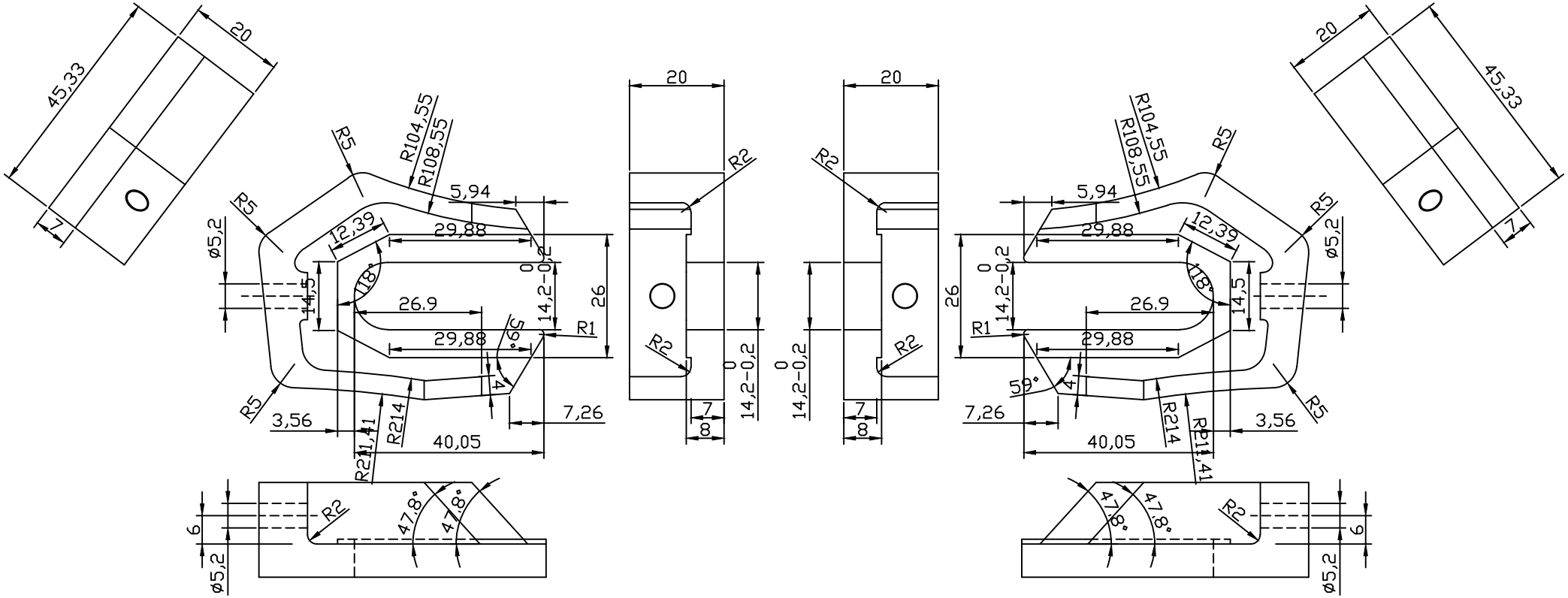

同類型產品			未注之公差	勾爪			比例	FIT	圖號		版次	A.0
厂商			xxx. ±1.000 xx. ±0.500 x. ±0.200 .x ±0.100 .xx ±0.050 .xxx±0.005 ANGLE ±1°				單位	mm	MM	E:CZH/	共 張	
				制圖	周相華	03.04.17	材質	AL	型號	JD-9F-0064-2	第 張	
備註				初核			將頂五金製品(深圳)有限公司 JIANGDING, HANDWARE. MANUFACTURE. CO. LTD					
				复核								