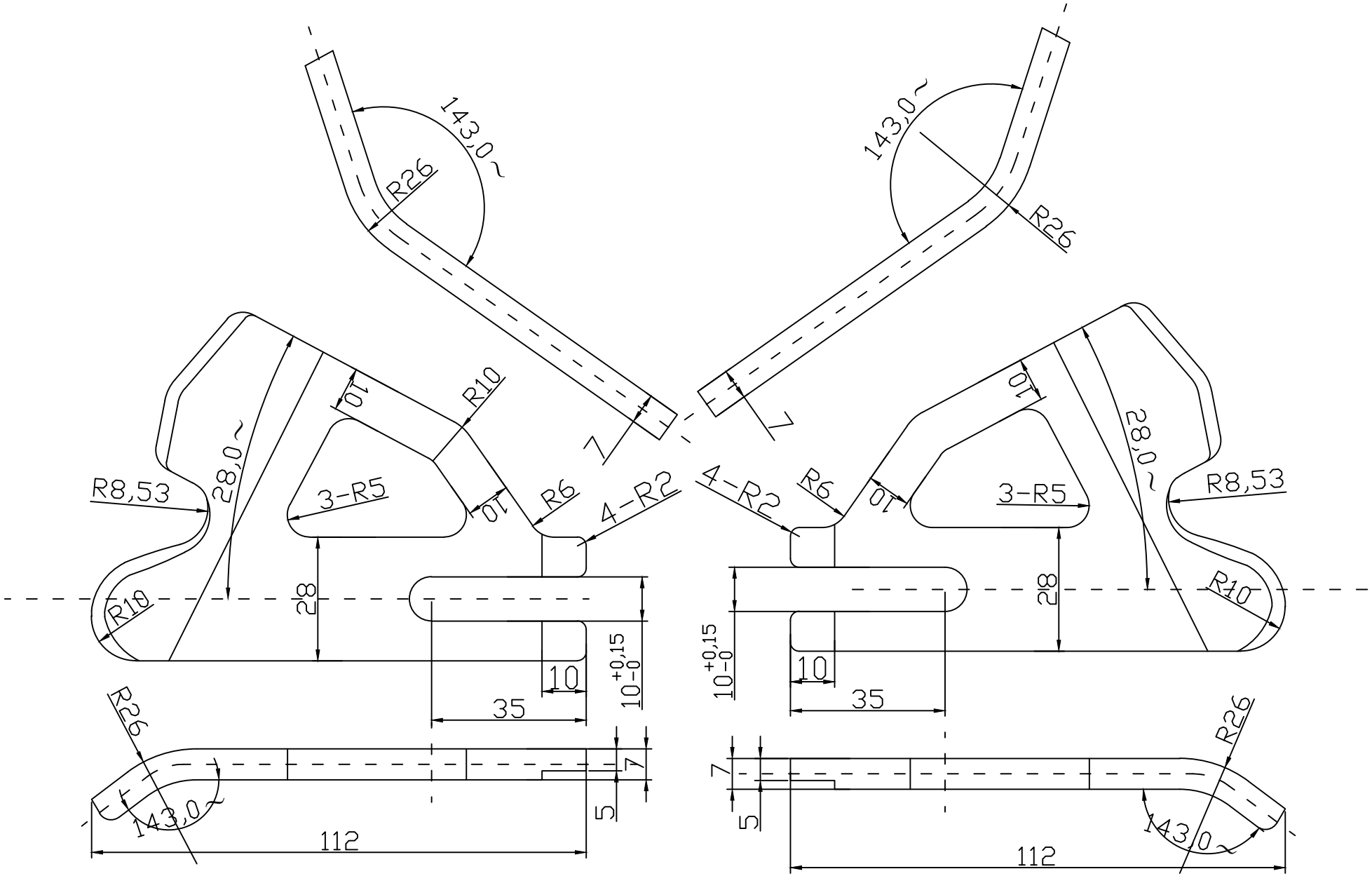

同类型产品			帤蛁眳鼠船
厂商			xxx. ±1.000 xx. ±0.500 x. ±0.200 .x ±0.100 .xx ±0.050 .xxx±0.005 ANGLE ±1°
备注			

勾爪

掀瞰	FIT	芞瘍	9F-0057P	唳棒	A:0
等弇	mm	PC瘍	D:GTC/后铁	僕	1 桲
第窐	铝	倰瘍	JD-9F-0057P	菴	1 桲

案芞	屢肮景	02.11.19
場瞄		
葩瞄		

蔚階拻踢栥（旮詀）衄癹鼠侗

JIANGDING, HANDWARE. MANUFACTURE. CO. LTD