A3

L邊產品流程：鋸料-鍛造-T4-T5-研磨-切邊-震動-CNC銑床加工-鑽孔-研磨-洗白-品檢-包裝

R邊產品流程：鋸料-鍛造-T4-T5-研磨-切邊-震動-CNC銑床加工-鑽孔-倒角-研磨-洗白-品檢-包裝

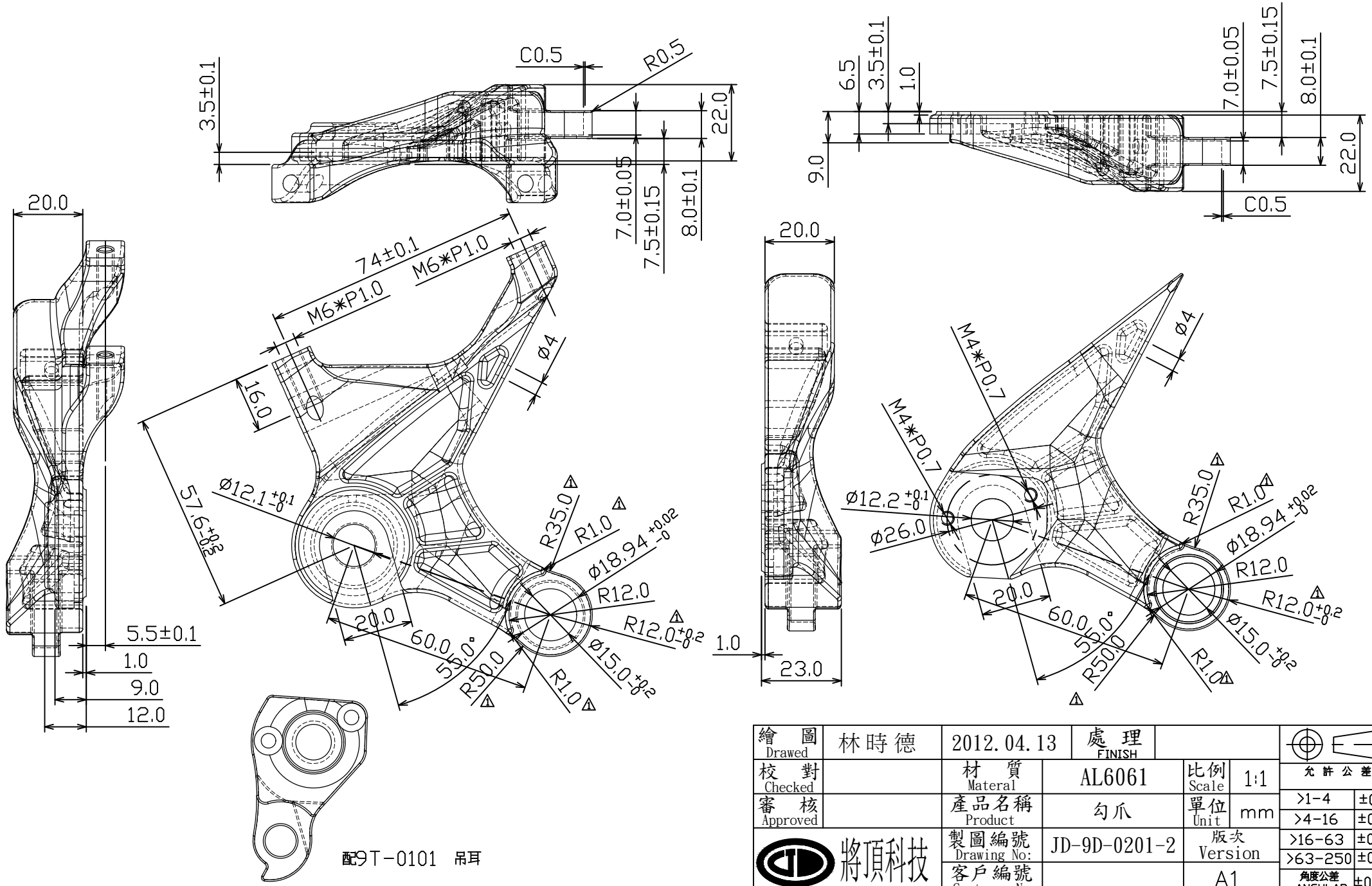

繪圖 Drawed	林時德	2012.04.13	處理 FINISH				
校對 Checked		材質 Materal	AL6061	比例 Scale	1:1	允許公差	
審核 Approved		產品名稱 Product	勾爪	單位 Unit	mm	>1-4	±0.1
						>4-16	±0.2
將頂科技		製圖編號 Drawing No:	JD-9D-0201-2	版次 Version		>16-63	±0.3
						>63-250	±0.5
		客戶編號 Customer No:		A1		角度公差 ANGULAR	±0.5°